ムラテックＫＤＳ㈱
スライドラックバックステーセット1,000kg、2,000H、900W用SSR1090BSP

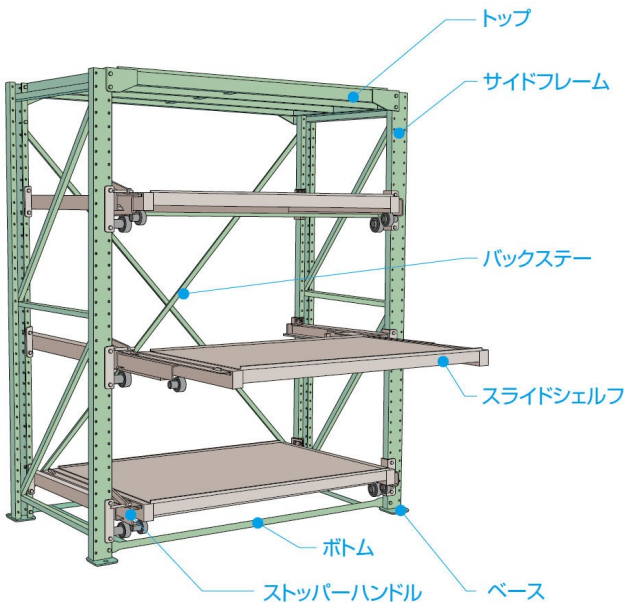

※この画像はシリーズ代表画像になります。

ブランド名

ムラテックKDS

商品名

スライドラックバックステーセット1,000kg、2,000H、900W用

型式

SSR1090BSP

品番

●取付用ボルトナットが含まれます。

スペック
高さ： 間口： ストローク： 耐荷重：